إرشادات تحميل مركبات البضائع

توزيع الوزن حسب نوع جسم الشاحنة

شاحنة ذو كابينة فوق المحرك	شاحنة تقليدية
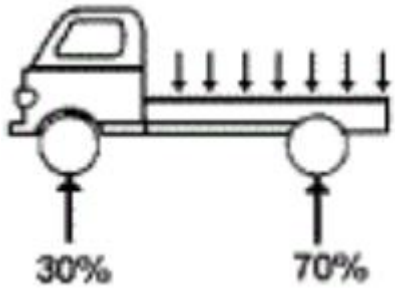	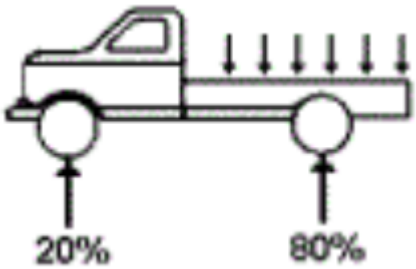

إجراءات التحميل للشاحنات التقليدية وشاحنات الكابينة فوق المحرك

التحميل الصحيح	التحميل غير الصحيح
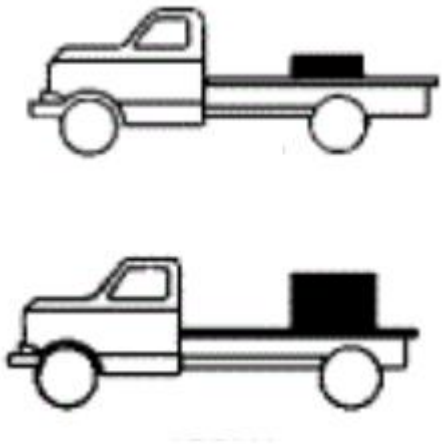	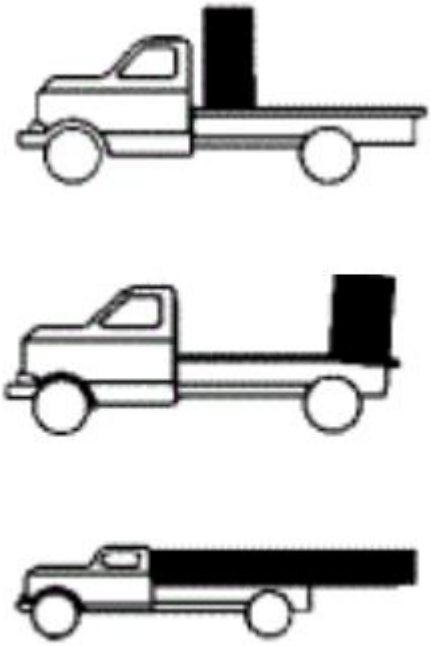

توزيع الوزن حسب نوع جسم الشاحنة

مقطورة وشاحنة مقطورة جرارة
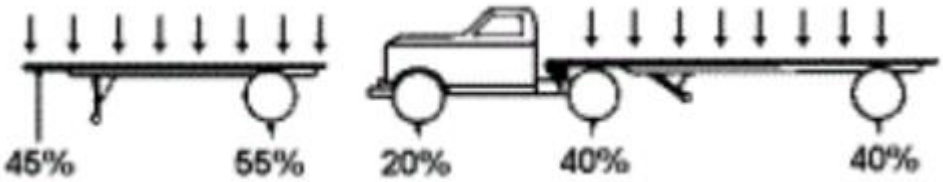

إرشادات تحميل مركبات البضائع

إجراءات التحميل للشاحنات ذات المقطورات الجرارة

التحميل الصحيح	التحميل غير الصحيح
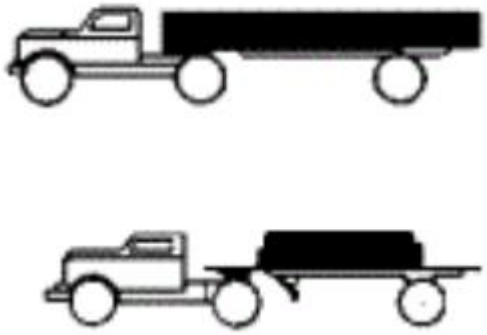	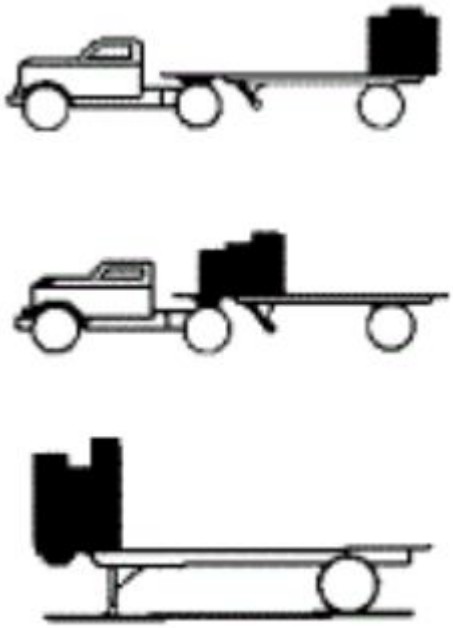

توزيع الوزن أو جميع أنواع المركبات

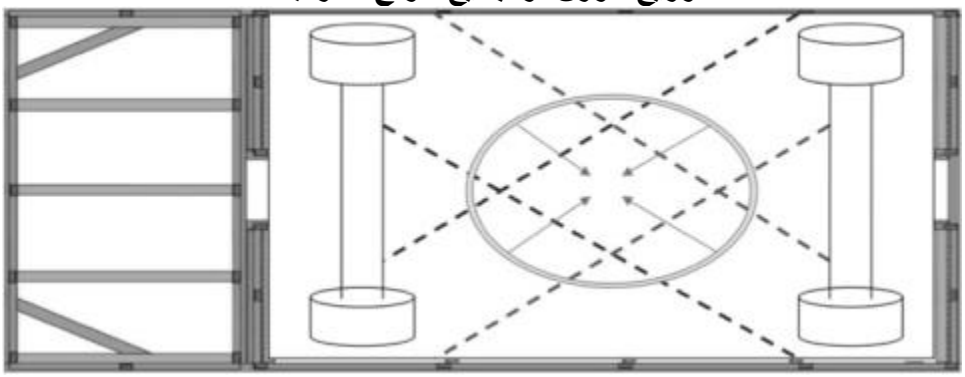

إجراءات التحميل لجميع أنواع المركبات

التحميل الصحيح	التحميل غير الصحيح

إرشادات تحميل مركبات البضائع

ربط البضائع

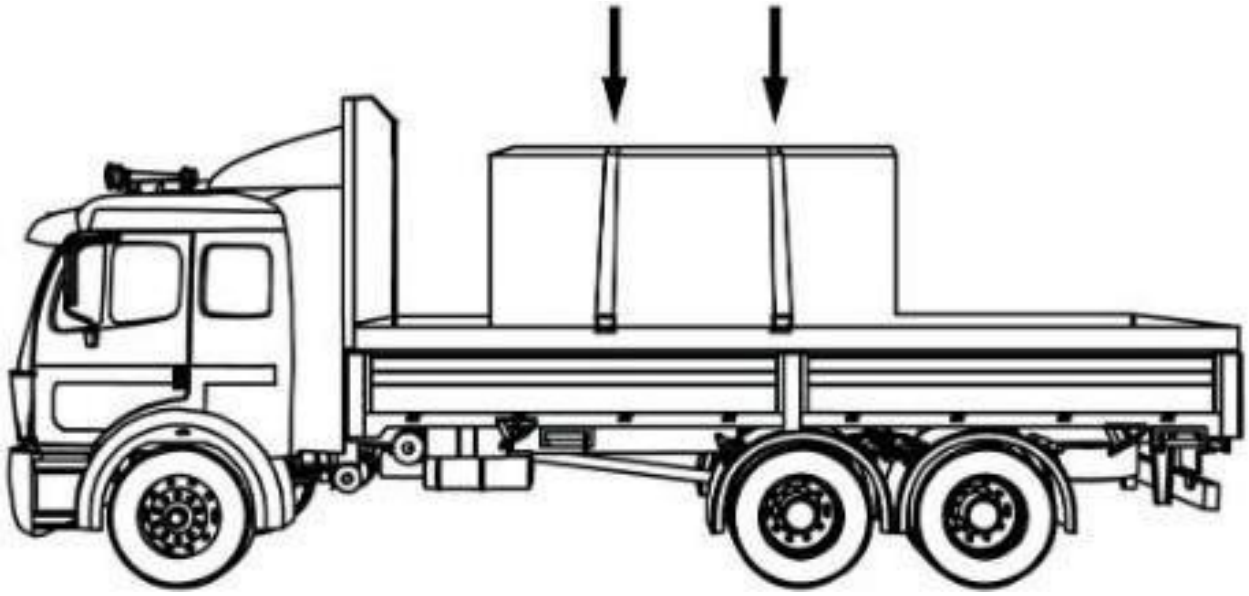

عدد أدوات الربط	طول الحمولة	وزن الحمولة
1	أقصر من 1.5 متر	أقل من 500 كجم
2	أقصر من 1.5 متر	أكبر من 500 كجم
2	أطول من 1.5 متر ولكن أقصر من 3 أمتار	-
3	أطول من 3 متر ولكن أقصر من 6 أمتار	-
4	أطول من 6 متر ولكن أقصر من 9 أمتار	-
4 (على الأقل)	-	أكبر من 4500
+5	ربط إضافي لكل 3 أمتار إضافية مكتسبة بعد 9 أمتار	

حد حمل العمل (WLL) بالكيلوجرام (كجم) لكل درجة وحجم سلسلة					
حجم السلسلة (سم)	الصف 30	الصف 43	الصف 70	الصف 80	الصف 100
0.6	500	1,100	1,400	1,500	1,850
0.8	900	1,800	2,200	2,100	2,600
0.95	1,200	2,550	3,000	3,200	4,000
1.1	1,600	3,200	3,900	-	-
1.25	1,900	4,000	5,000	5,400	6,700
1.6	3,150	5,900	7,200	8,250	10,300

إرشادات تحميل مركبات البضائع
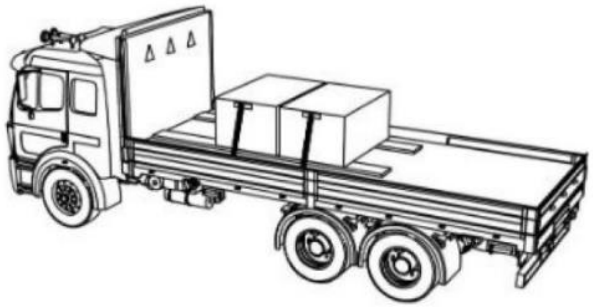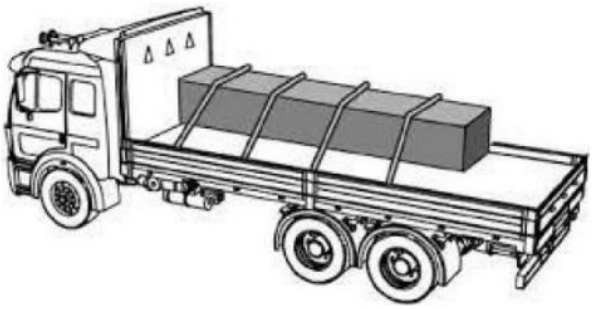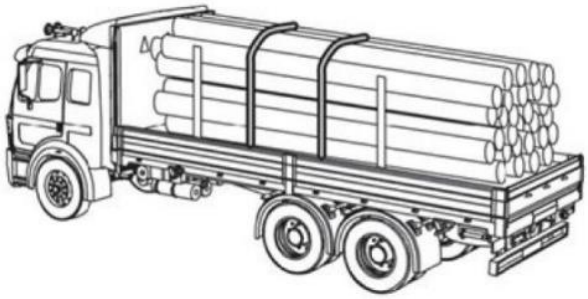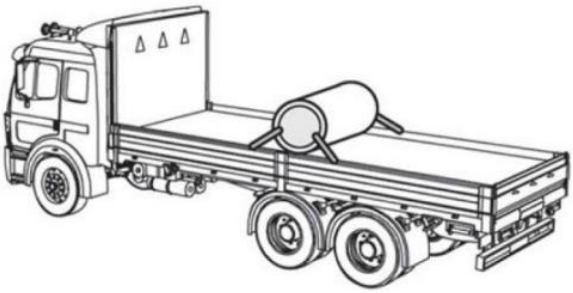
إعدادات الربط