货车装车指南

各车身类型的重量分布

平头卡车	普通卡车
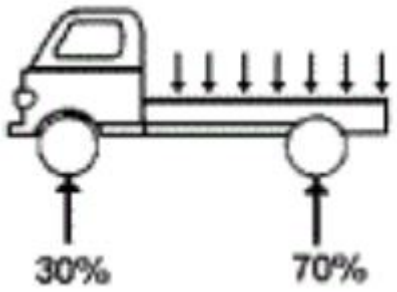	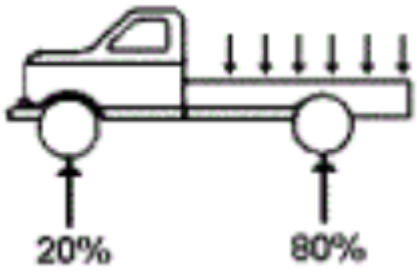

普通和平头卡车的装车程序

正确装车	错误装车
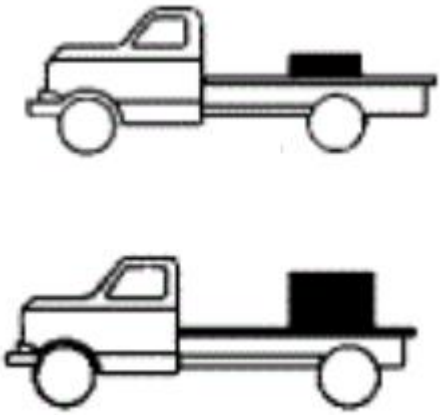	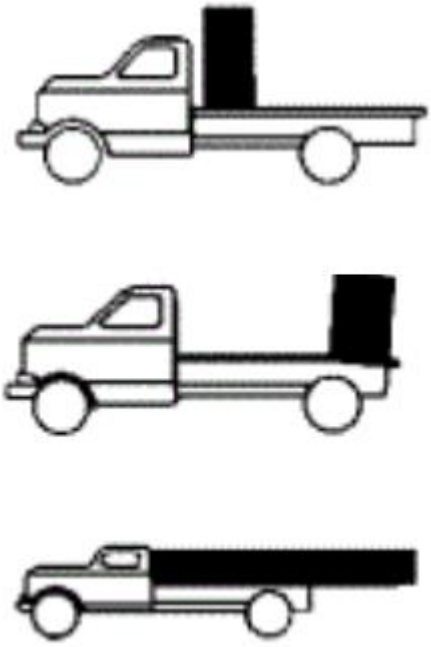

各车身类型的重量分布

挂车和牵引挂车
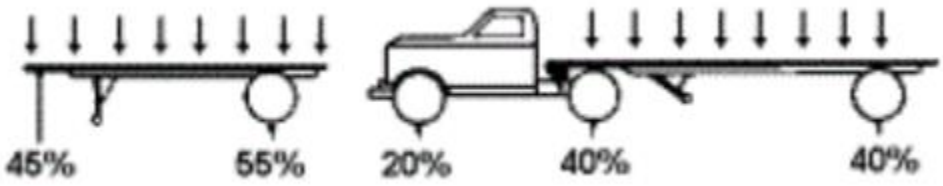

货车装车指南

挂车和牵引挂车的装车程序

正确装车	错误装车
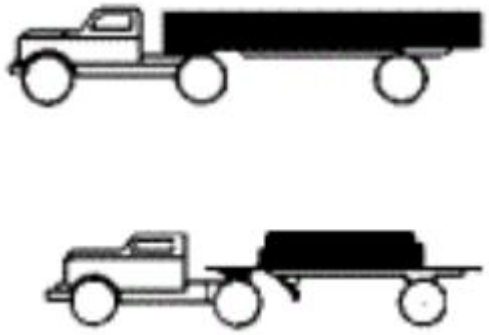	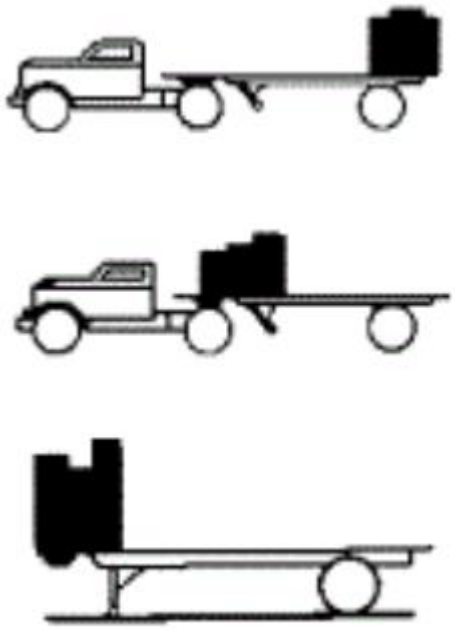

各类车辆的重量分布

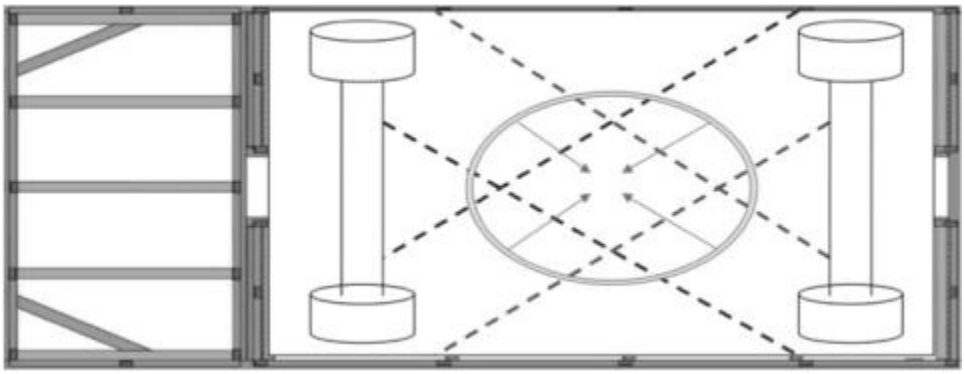

各类车辆的装车程序

正确装车	错误装车

货车装车指南

货运捆扎

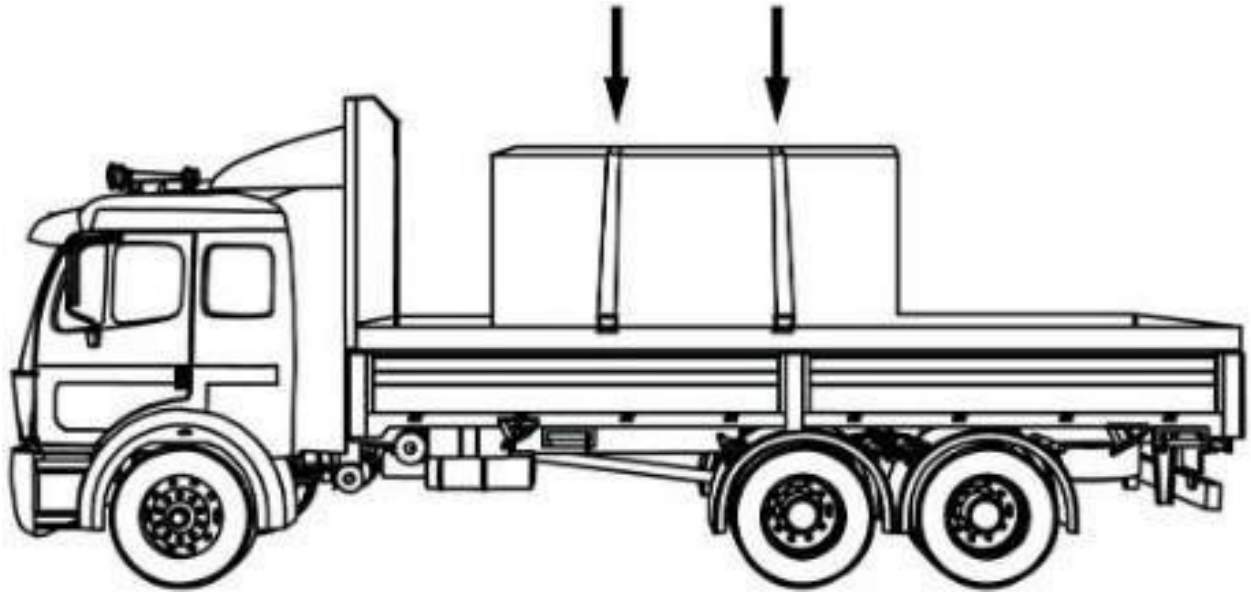

捆扎数	货物长度	货物重量
1	小于 1.5 米	小于 500kg
2	小于 1.5 米	大于 500kg
2	超过 1.5 米但小于 3 米	-
3	超过 3 米但小于 6 米	-
4	超过 6 米但小于 9 米	-
4（至少）	-	超过 4,500
5+	在 9 米后，每 3 米额外增加一处捆扎	

各等级和尺寸链条的工作负荷限制 (kg)					
链条尺寸 (cm)	30 级	43 级	70 级	80 级	100 级
0.6	500	1,100	1,400	1,500	1,850
0.8	900	1,800	2,200	2,100	2,600
0.95	1,200	2,550	3,000	3,200	4,000
1.1	1,600	3,200	3,900	-	-
1.25	1,900	4,000	5,000	5,400	6,700
1.6	3,150	5,900	7,200	8,250	10,300

货车装车指南
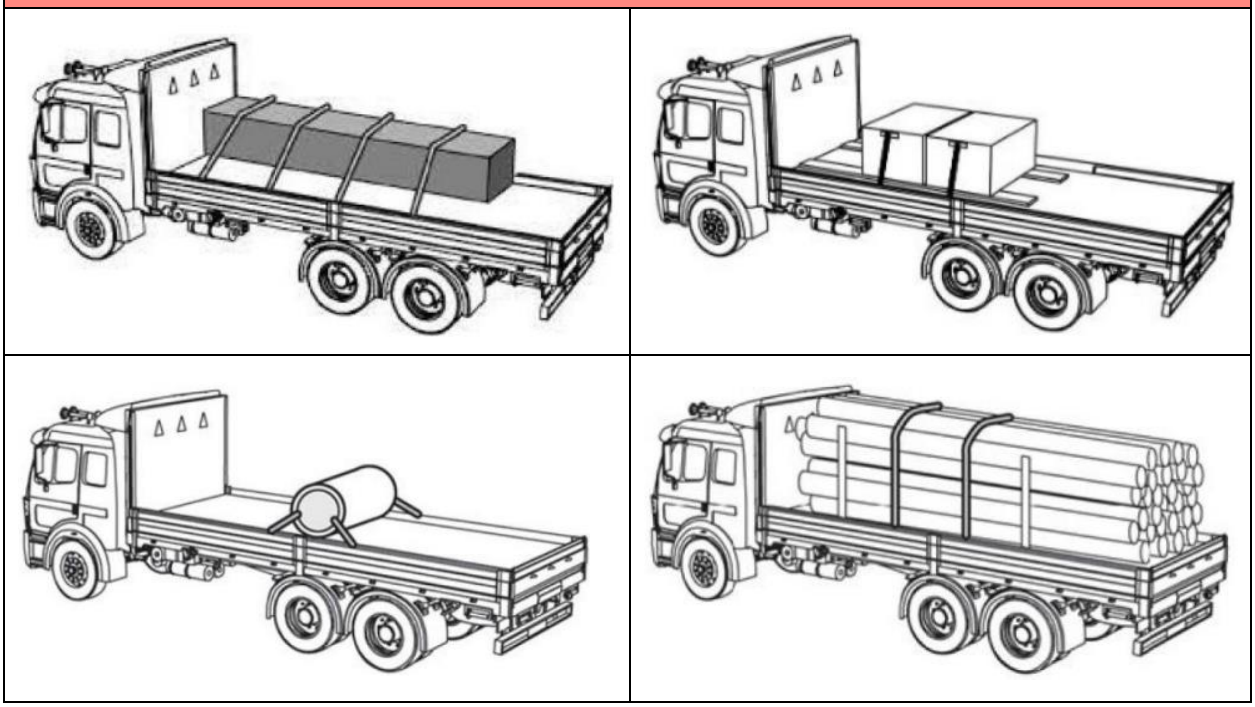
捆扎配置